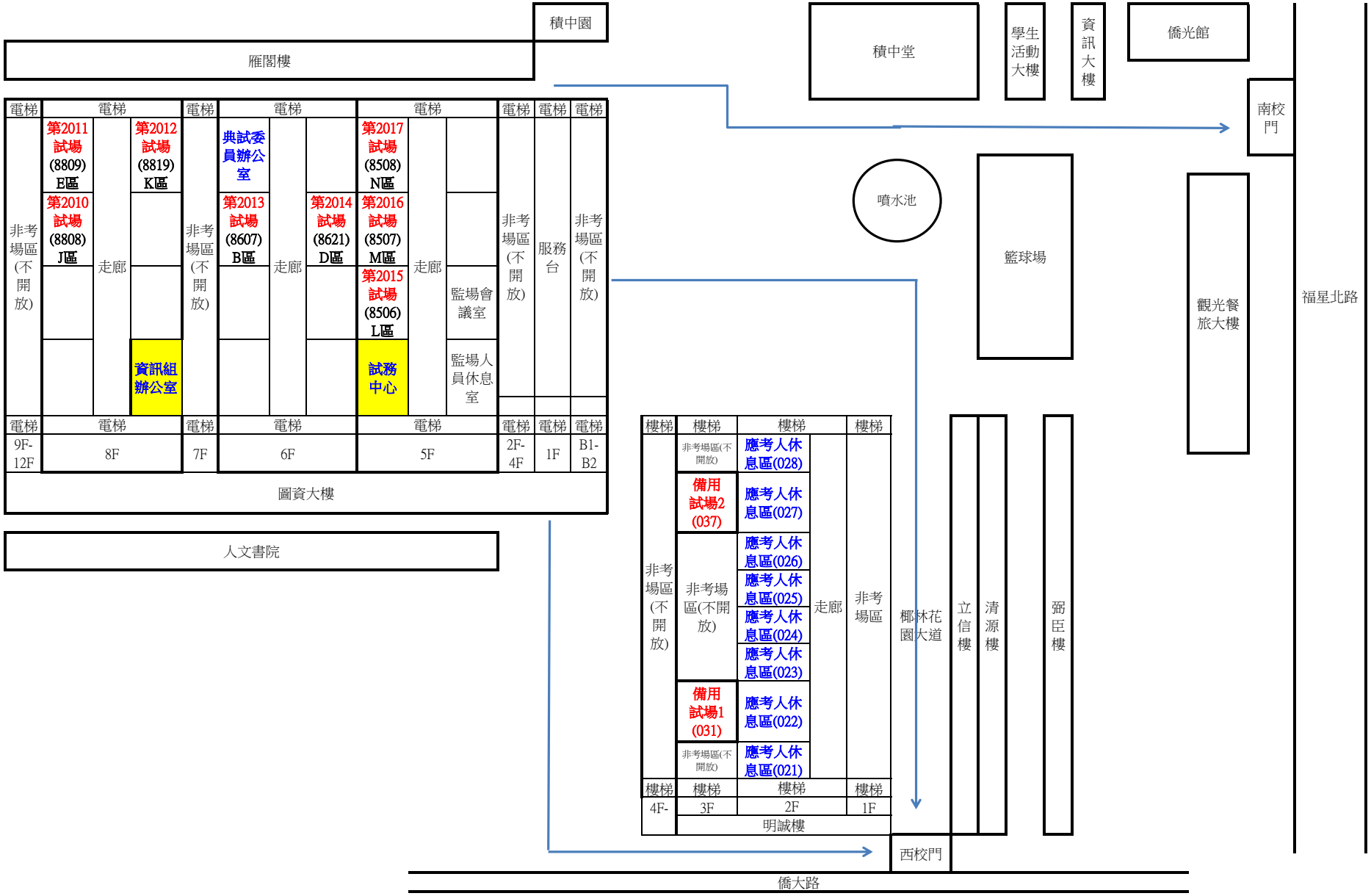110年第一次專門職業及技術人員高等考試醫師牙醫師藥師考試分階段考試、醫事檢驗師、醫事放射師、物理治療師考試
臺中考區**<u>僑光科技大學試區</u>**試場分布略圖暨緊急避難路線圖
考試日期：1月30日（星期六）至2月1日（星期一）
本試區設：8試場(第2010試場~第2017試場)